TEOREMA 2.0 140R

Art. 5158/R-140/B - 140 x 46 Cm - 36,5 Kg - 8 L.

Lavabo da appoggio o sospeso, predisposto per doppia rubinetteria monoforo

Lay-on or wall-mounted washbasin, configured for single-hole double tap set

Lavabo à poser ou suspendu, conçu pour double robinetterie monotrou

Aufsatz-oder Hängewaschbecken, ausgelegt für doppelte 1-Loch-Armatur

Lavabo de apoyo o suspendido con predisposición para doble grifería monoforo

Раковина умывальника накладная или подвесная с одним отверстием под смеситель

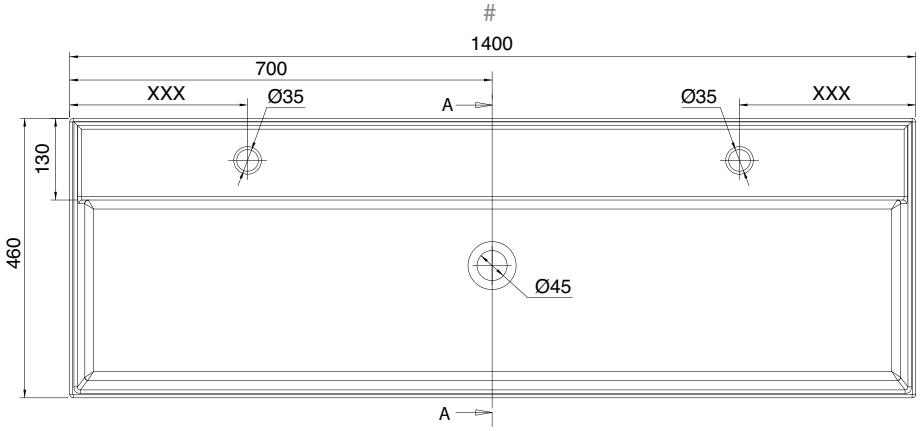

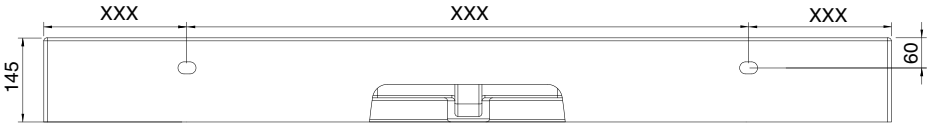

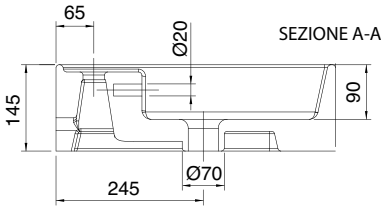

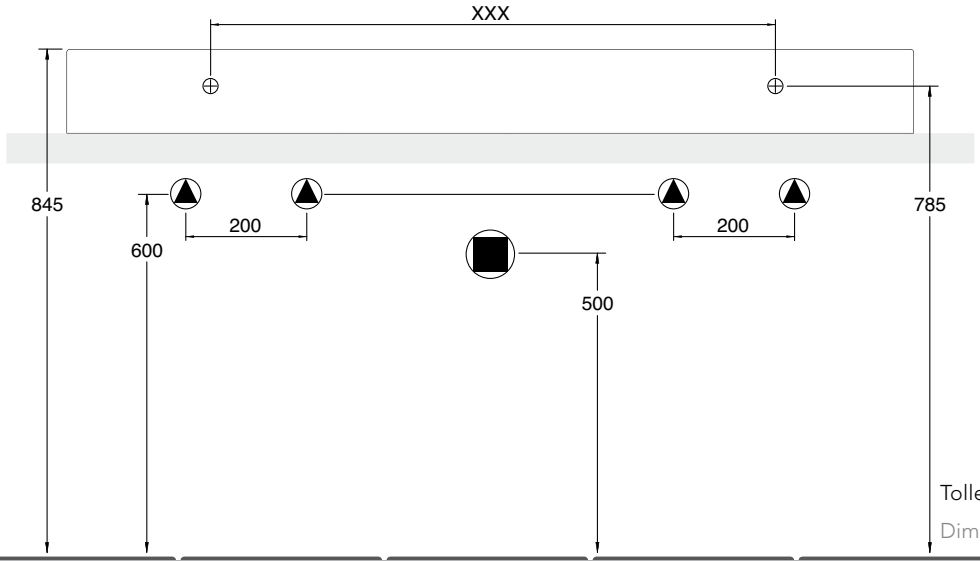

Tolleranza dimensioni ± 5%

Dimension tolerance ± 5%

LATO NON SMALTATO - NOT GLAZED SIDE - FACE NON ÉMAILLÉE - NICHT EMAILLIERTE SEITE - CANTO NO ESMALTADO - НЕЭМАЛИРОВАННЯЯ СТОРОНА