FORI PER LAVABI - HOLES FOR WASHBASINS - ORIFICIOS PARA LAVABOS - ОТВЕРСТИЯ ПОД РАКОВИНЫ УМЫВАЛЬНИКА

ART. 6016 = 590 X 440 mm

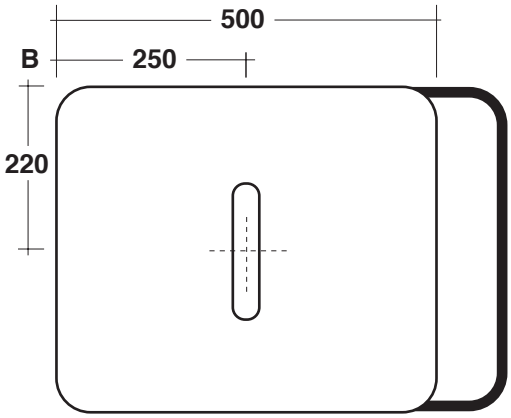

Name	Art.	B					
MOON	5501 - 5504	■					
PLANET	8112	■					
GLAM	1806 - 1807 - 1808	■					
SKINNY	5411 - 5407 - 5412	■					
SHAPE	8098	■					
LAVABI D'ARREDO	8003	■					

FUJI

- Se non viene specificato il lavabo il top viene inviato senza foro - Se si desidera un foro per un lavabo non in lista il costo extra netto è di Euro 50 - I soli lavabi abbinabili sono quelli nel catalogo Scarabeo 2020, salvo diverse disposizioni
- If the washbasin is not indicated, the top is shipped without hole - The additional net cost for a hole in a washbasin that is not in the list is Euro 50 - Only the washbasins contained in the Scarabeo 2020 catalogue can be matched, except where otherwise stated
- Si le type de lavabo n'est pas précisé, le plan est envoyé sans percement - Si vous souhaitez un percement pour un lavabo hors catalogue, 50 euros seront facturés en supplément - Les seuls lavabos combinables sont repris dans le catalogue Scarabeo 2020, sauf mention contraire
- Bei fehlender Angabe des Modells wird das Waschbecken ohne Bohrung geliefert - Für Bohrungen an Waschbecken, die nicht in der Liste enthalten sind, wird ein Zuschlag von 50 Euro berechnet - Nur die Waschbecken aus dem Katalog Scarabeo 2020 sind kombinierbar, sofern nicht anders angegeben
- Si no está especificado el lavabo, la encimera se envía sin orificio - Si se desea un orificio para un lavabo que no figura en la lista, el coste extra neto es de 50 euros - Los únicos lavabos instalables son aquellos del catálogo Scarabeo 2020, salvo en caso de disposiciones diferentes
- Если умывальник не будет указан, столешница будет отправлена без отверстия - Если необходимо выполнить отверстие для умывальника, который не входит в перечень, наценка-нетто составит 50 евро - Сочетаются только умывальники из каталога Scarabeo 2020, за исключением других типов размещения

FORI PER LAVABI - HOLES FOR WASHBASINS - ORIFICIOS PARA LAVABOS - ОТВЕРСТИЯ ПОД РАКОВИНЫ УМЫВАЛЬНИКА

ART. 6018 = 790 X 440 mm

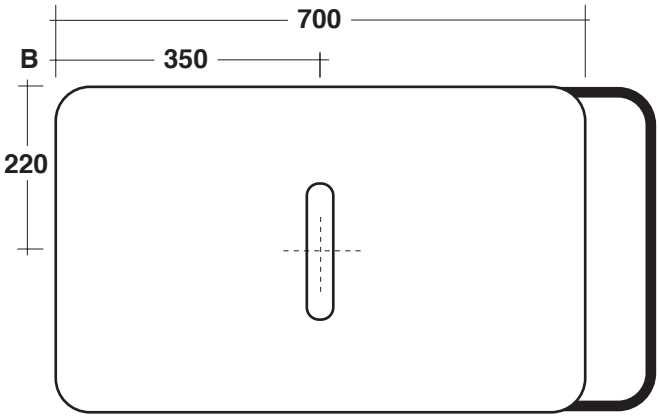

Name	Art.	B					
MOON	5501 - 5504	■					
PLANET	8111 - 8112	■					
GLAM	1802 - 1804 - 1806 - 1807 - 1808	■					
SKINNY	5411 - 5407 - 5408 - 5409 - 5412 - 5413 - 5414	■					
SHAPE	8098	■					
LAVABI D'ARREDO	8003	■					

- Se non viene specificato il lavabo il top viene inviato senza foro - Se si desidera un foro per un lavabo non in lista il costo extra netto è di Euro 50 - I soli lavabi abbinabili sono quelli nel catalogo Scarabeo 2020, salvo diverse disposizioni
- If the washbasin is not indicated, the top is shipped without hole - The additional net cost for a hole in a washbasin that is not in the list is Euro 50 - Only the washbasins contained in the Scarabeo 2020 catalogue can be matched, except where otherwise stated
- Si le type de lavabo n'est pas précisé, le plan est envoyé sans percement - Si vous souhaitez un percement pour un lavabo hors catalogue, 50 euros seront facturés en supplément - Les seuls lavabos combinables sont repris dans le catalogue Scarabeo 2020, sauf mention contraire
- Bei fehlender Angabe des Modells wird das Waschbecken ohne Bohrung geliefert - Für Bohrungen an Waschbecken, die nicht in der Liste enthalten sind, wird ein Zuschlag von 50 Euro berechnet - Nur die Waschbecken aus dem Katalog Scarabeo 2020 sind kombinierbar, sofern nicht anders angegeben
- Si no está especificado el lavabo, la encimera se envía sin orificio - Si se desea un orificio para un lavabo que no figura en la lista, el coste extra neto es de 50 euros - Los únicos lavabos instalables son aquellos del catálogo Scarabeo 2020, salvo en caso de disposiciones diferentes
- Если умывальник не будет указан, столешница будет отправлена без отверстия - Если необходимо выполнить отверстие для умывальника, который не входит в перечень, наценка-нетто составит 50 евро - Сочетаются только умывальники из каталога Scarabeo 2020, за исключением других типов размещения